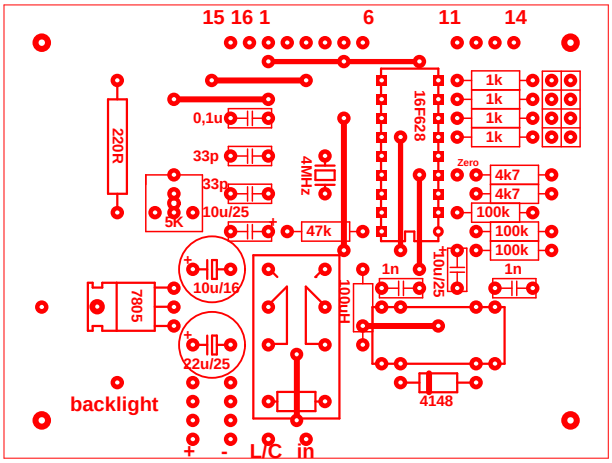
15 16 1
6
11
14
220R
0,1u
33p
33p
10u/25
5K
4MHz
47k
16F628
1k
1k
1k
1k
Zero
4k7
4k7
100k
100k
100k
1n
1n
10u/25
10uH
10u/16
7805
22u/25
4148
backlight
+
-
L/C
in